ESPECIFICACIONES GENERALES

ESTRUCTURA EN CONCRETO, ELEMENTOS VACIADOS Y PREFABRICADOS
Los concretos deberan cumplir con todas las disposiciones del titulo C de las Normas Colombianas de diseño y construccion Sismo Resistente NLS.R-10.
El acero de refuerzo utilizado en la construccion de elementos no estructurales debera cumplir con todas las disposiciones del numeral C.3.5 de NSR-10.

ELEMENTOS ESTRUCTURA METALICA
Las estructura metalicas deberan cumplir con todas las disposiciones del Titulo F (estructuras metalicas) y titulo J (proteccion contra fuego en edificaciones), de las Normas Colombianas de diseño y construccion Sismo Resistente N.S.R-10.
Todos los elementos del sistema de estructuras metalicas deberan protegerse mediante un acabado uniforme intumescente.

MUROS
El mortero de pega debe cumplir con la norma NTC 3329 (ASTM C270). El mortero premezclado para pega de unidades de mamposteria debe cumplir con la norma NTC 3356 (ASTM C1142)

CARPINTERIA MADERA
La localizacion, espaciamientos, sistemas de empaime, dimensiones, clase y acabados de las maderas utilizadas, deben cumplir con todas las disposiciones del titulo G de la N.S.R-10.
Todos los elementos de madera deben cumplir con la norma ICONTEC NTC 2500. Se utilizara madera cultivada

VENTANERIA, PUERTAS, PERSIANAS Y REJAS
En general deberan cumplirse con todos los requisitos de los títulos F.5 y K de la N.S.R-10
todos los elementos utilizados de aluminio que por motivos de sujecion a tuvos de tensiles o perno al sistema estructural, puedan producir la posibilidad de par galvanico, por contacto directo, requieren aislamiento con elementos de neoprreno (anillos de sello, cintas, laminas etc).

I1	**Piel de vidrio** Fachada Rehiarte serie 45 Alumina ó similar. Acabado anodizado color negro. Vidrio de acuerdo a detalle especifico.
I6	**Ventana Compuesta** Ventaneria armada con perfil 418 perimetral Alumina ó similar en aluminio. Acabado anodizado color negro. Perfil T-153 de rigidización.
I9	**Tornillo Expansivo** Tornillo expansivo de anclaje a bordillo y placa de concreto.
I24	**Cinta** Cinta doble lar para sellamiento de vidrio en perfil.
I26	**Silicona** Sello de silicona estructural. Color negro.
I27	**Neopreno** Empaque separador de neoprreno. Ubicación de acuerdo a detalles especificos.
I34	**Angulo** Ángulo en acero L 2.5mm*19mm. Soldado a perfil segun detalle especifico, previo a dar acabado en pintura electrostática Ral 9005.
L1	**Puerta tipo piel de vidrio** Puerta con perfil en lámina de acero galvanizado calibre 18, acabado con pintura ral 9005.
L2	**Montante tipo piel de vidrio** Montaje en perfileria de acero galvanizado sección 3" * 1.5" con ángulos para soporte de vidrio 6mm.
L3	**Puerta metálica** Puerta en lámina de acero galvanizado calibre 18, con estructura interior en lámina de acero calibre 20. acabado con pintura ral 7042.
L4	**Montante metálico** Lámina de acero galvanizado calibre 18, acabado en anticorrosivo y pintura color ral 7042.
L5	**Puerta en madera** Puerta entamborada en quimajes con marco perimetral y montante con acabado lijado, sellado y lacado mate natural. Sistema de pivote superior e inferior de 1".
L6	**Montante madera** Lámina de triplex lijada, sellada y lacada
L7	**Perfil acero** Perfil laminé en acero calibre 18. sección 10*10cm con anticorrosivo y pintura electrostática color negro ral 9005.
L8	**Pivote** Pivote en acero superior e inferior de 1".
L9	**Cerradura** Cerrojo de seguridad, tipo bary o similar de acuerdo a detalles especificos.
L10	**Lámina acero** Acero galvanizado calibre 18, acabado en anticorrosivo y pintura electrostática color gris ral 7042
L11	**Lámina estructura** Acero galvanizado calibre 20 cada 1.50m
L12	**Lámina madera** Lámina de triplex lijada, sellada y lacada.
L13	**Listón** Listón de madera cepillado 1 ½" x 3"
L14	**Mirilla** Mirilla en vidrio templado 8mm
L15	**Chumacera** Chumacera de acero

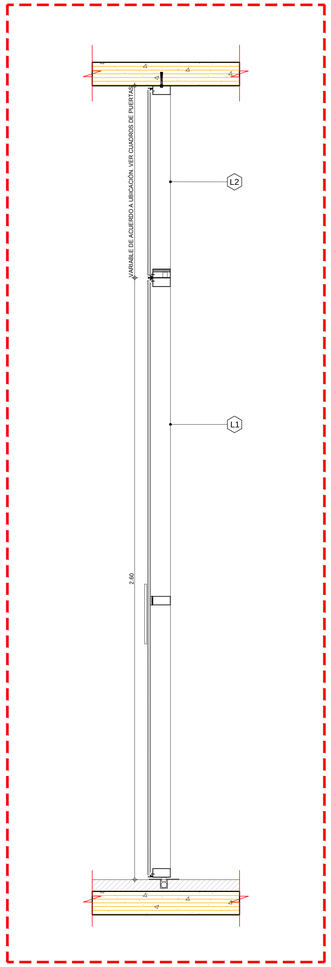

DETALLE 1: CORTE TÍPICO PUERTA TIPO PIEL DE VIDRIO
ESC 1:10

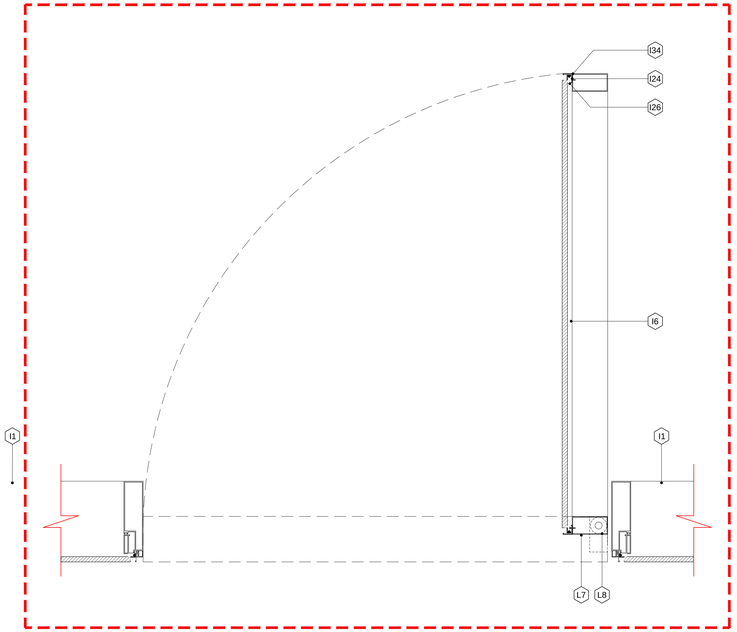

DETALLE 2: PLANTA TÍPICO PUERTA TIPO PIEL DE VIDRIO
ESC 1:5

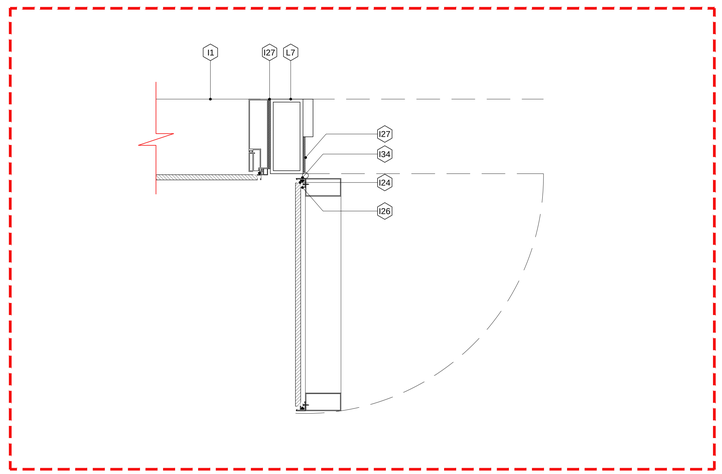

DETALLE 3: PLANTA TÍPICA PUERTA TIPO PIEL DE VIDRIO CON BISAGRA
ESC 1:5

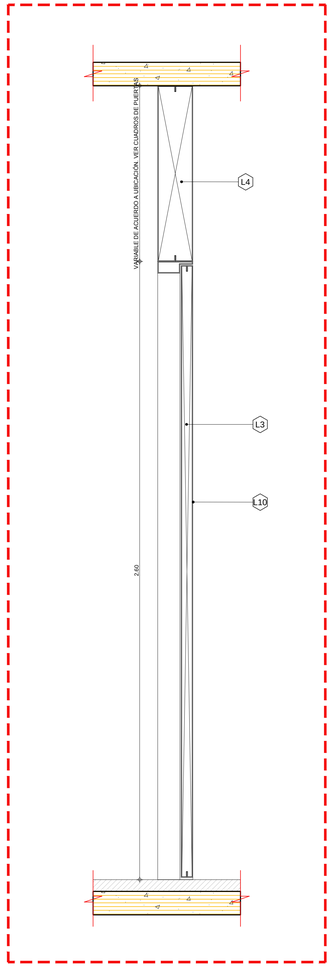

DETALLE 4: CORTE TÍPICO PUERTA ACERO
ESC 1:10

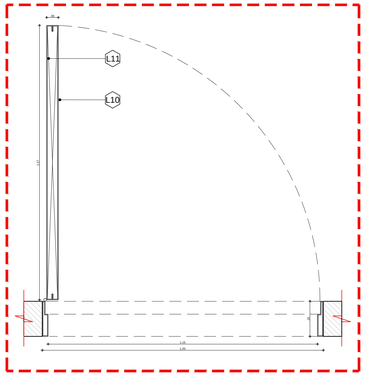

DETALLE 5: PLANTA TÍPICA PUERTA LÁMINA DE ACERO
ESC 1:5

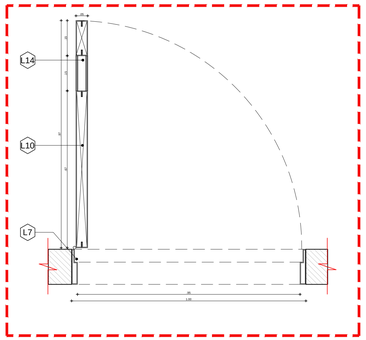

DETALLE 6: PLANTA TÍPICA PUERTA LÁMINA DE ACEROCON MIRILLA
ESC 1:5

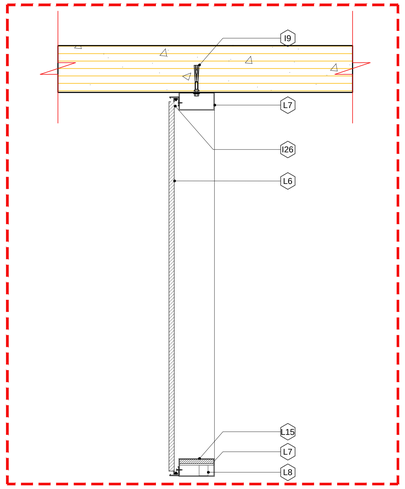

DETALLE 7: CORTE TÍPICO MONTANTE TIPO PIEL DE VIDRIO
ESC 1:5

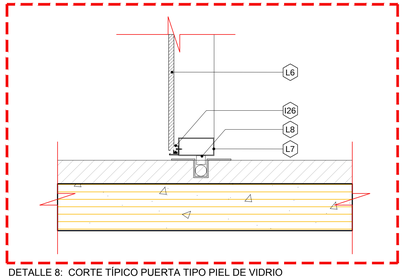

DETALLE 8: CORTE TÍPICO PUERTA TIPO PIEL DE VIDRIO
ESC 1:5

SERVICIO GEOLÓGICO COLOMBIANO

UNIVERSIDAD NACIONAL DE COLOMBIA

CONVENIO INTERADMINISTRATIVO No. 12 DE 2015 ENTRE LA UNIVERSIDAD NACIONAL DE COLOMBIA Y EL SERVICIO GEOLÓGICO COLOMBIANO

CENTRO DE EXCELENCIA EN GEOCIENCIAS

DR. OSCAR PAREDES ZAPATA
DIRECTOR SGC

DR. IGNACIO MANTILLA PRADA
RECTOR UNIVERSIDAD NACIONAL

IVÁN SARMIENTO GÁLVIS
SECRETARIO GENERAL SGC
ALBERTO OCHOA
DIRECTOR GEOCIENCIAS BÁSICAS
GLORIA PRIETO
DIRECTOR RECURSOS MINERALES
MARTA CALVACHE
DIRECTOR GEOAMENAZAS
FERNANDO MOSOS
DIRECTOR ASUNTOS NUCLEARES
HÉCTOR ENCISO
DIRECTOR LABORATORIOS
MARGARITA BRAVO
DIRECTOR GESTIÓN DE LA INFORMACIÓN
ANTONIO STORINO
ASESOR CONVENIO SGC

JAIME FRANKY RODRIGUEZ
VICERRECTOR SEDE BOGOTÁ
JAIME AGUIRRE CEBALLOS
DECANO FACULTAD CIENCIAS
GUSTAVO ADOLFO SARMIENTO
DIRECTOR DPTO GEOCIENCIAS
LEONARDO ÁLVAREZ YEPES
DIRECTOR CONVENIO

DISEÑO

LEONARDO ÁLVAREZ YEPES
M.P. Nº 2570047064 CND
ARQUITECTO DISEÑADOR
LUZ AIDA RODRIGUEZ
ARQ. COORDINADOR GENERAL
EDWIN ALEXANDER ALFONSO
ARQ. COORDINADOR TÉCNICO

ARQ. MILTON JAVIER CUBILLOS
ARQ. ANGÉLICA RODRÍGUEZ
ARQ. MIGUEL ÁNGEL SIERRA
ARQ. LAURA TERESA MURILLO
ARQ. JUAN PABLO MORENO
ARQ. LUZ ÁNGELA FINO
ARQ. RAFAEL DAMIÁN QUINTERO
ARQ. JAFET GARNICA
ARQ. JUAN DAVID JÁCOME
ARQ. DIEGO ACUÑA
EQUIPO DE DISEÑO

CONTIENE
PROYECTO ARQUITECTÓNICO

DETALLE DE PUERTAS
DETALLES GENERALES

CONVENCIONES

ACABADOS POR ESPACIO

CODIFICACION DE REFERENCIAS

E.00	ESCALERA, Tipo 00
BA.00	BATERIA SANITARIA, Tipo 00
P.00	PUERTA, Tipo 00
PV.00	PUERTA VENTANA, Tipo 00
PU.00	PUENTE METALICO, Tipo 00
R.00	RAMPA, Tipo 00
BR.00	BARANDA, Tipo 00
V.00	VENTANA, Tipo 00
MF.00	MUEBLE FIJO, Tipo 00

CODIFICACION DE DETALLES

VERSIONES

@SGC-UN_B2_P.dwg
ARCHIVO DIGITAL

JUNIO DE 2017
FECHA

INDICADA
ESCALA

03
PLANO

BLOQUE 2

P-03
PLANCHA Nº